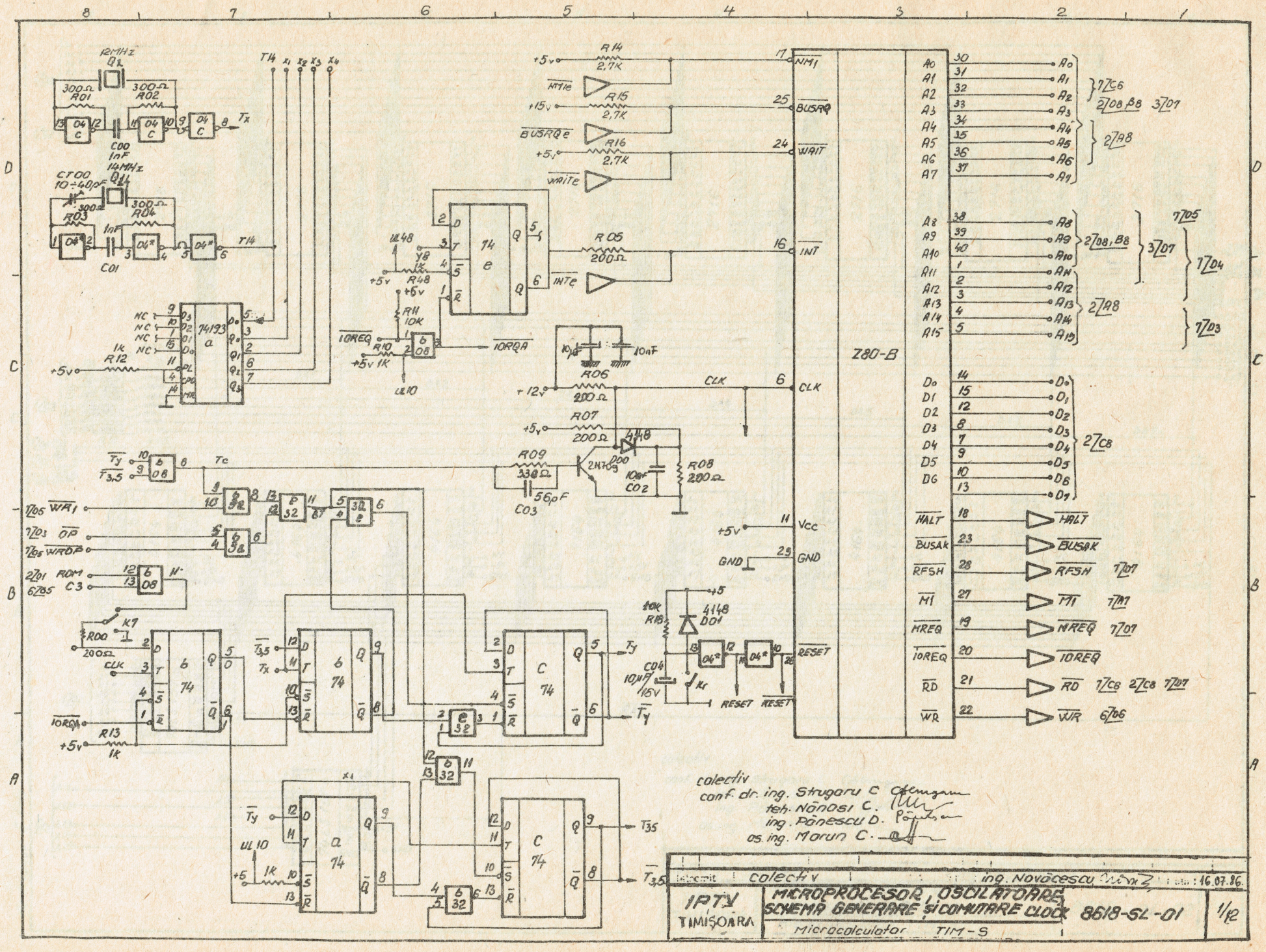

colectiv
conf. dr. ing. Strugaru C.
ing. Nănosi C.
ing. Pănescu D.
os. ing. Morun C.

întocmit	colectiv	ing. Novăcescu	data: 16.07.86.
IPTV TIMIŞOARA	MICROPROCESOR, OSCILATOARE, SCHEMA GENERARE ŞI COMUTARE CLOCK	8618-SL-01	1/12
	Microcalculator TIM-S		

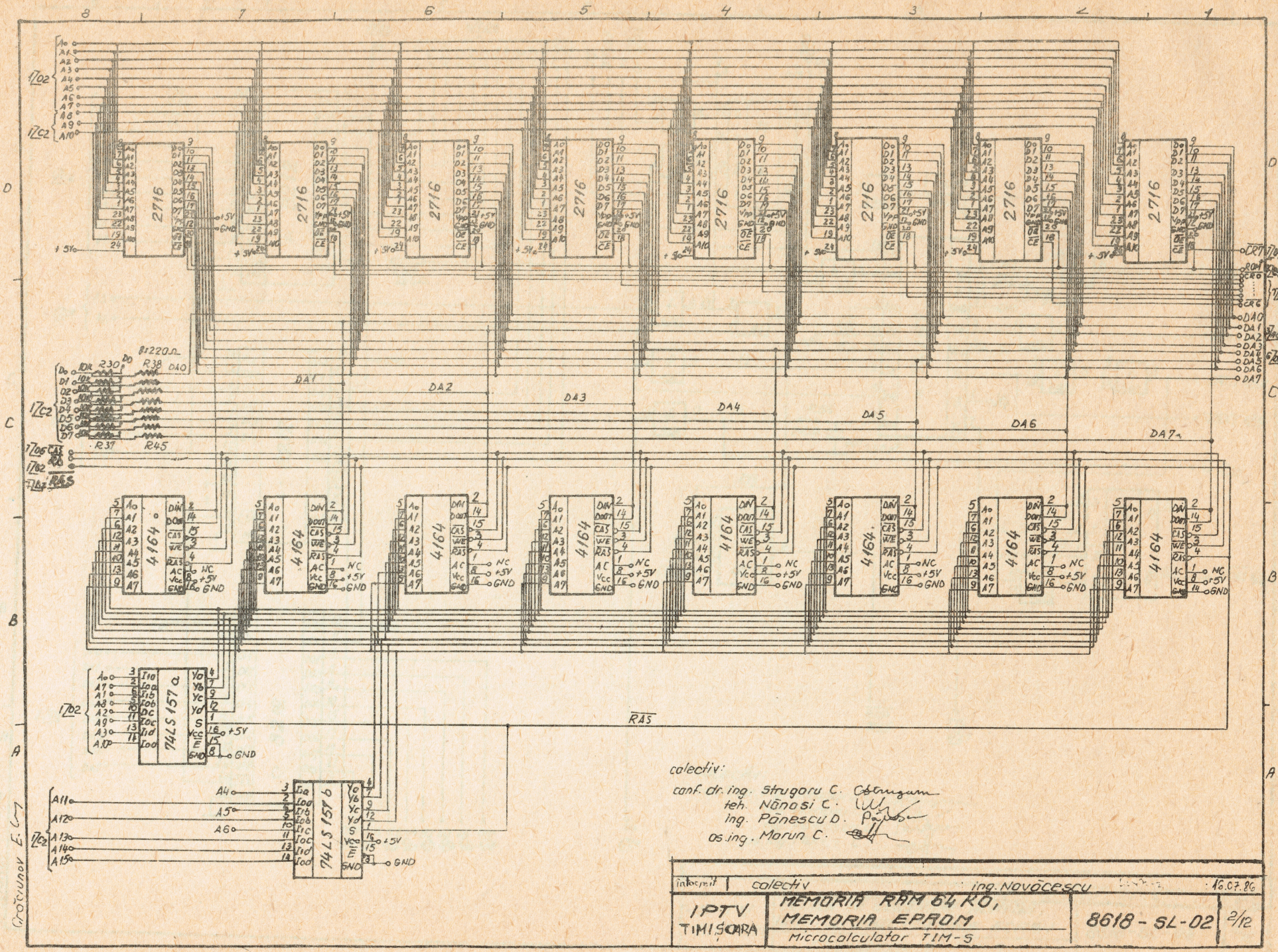

colectiv:

conf. dr. ing. Strugoru C.

teh. Nănosi C.

ing. Pănescu D.

os. ing. Morun C.

întocmit	colectiv	ing. Novăcescu	16.07.86
IPTV TIMIŞOARA	MEMORIA RAM 64 KO, MEMORIA EPROM Microcalculator TIM-S	8618 - SL - 02	2/12

Crăciunoiu F.

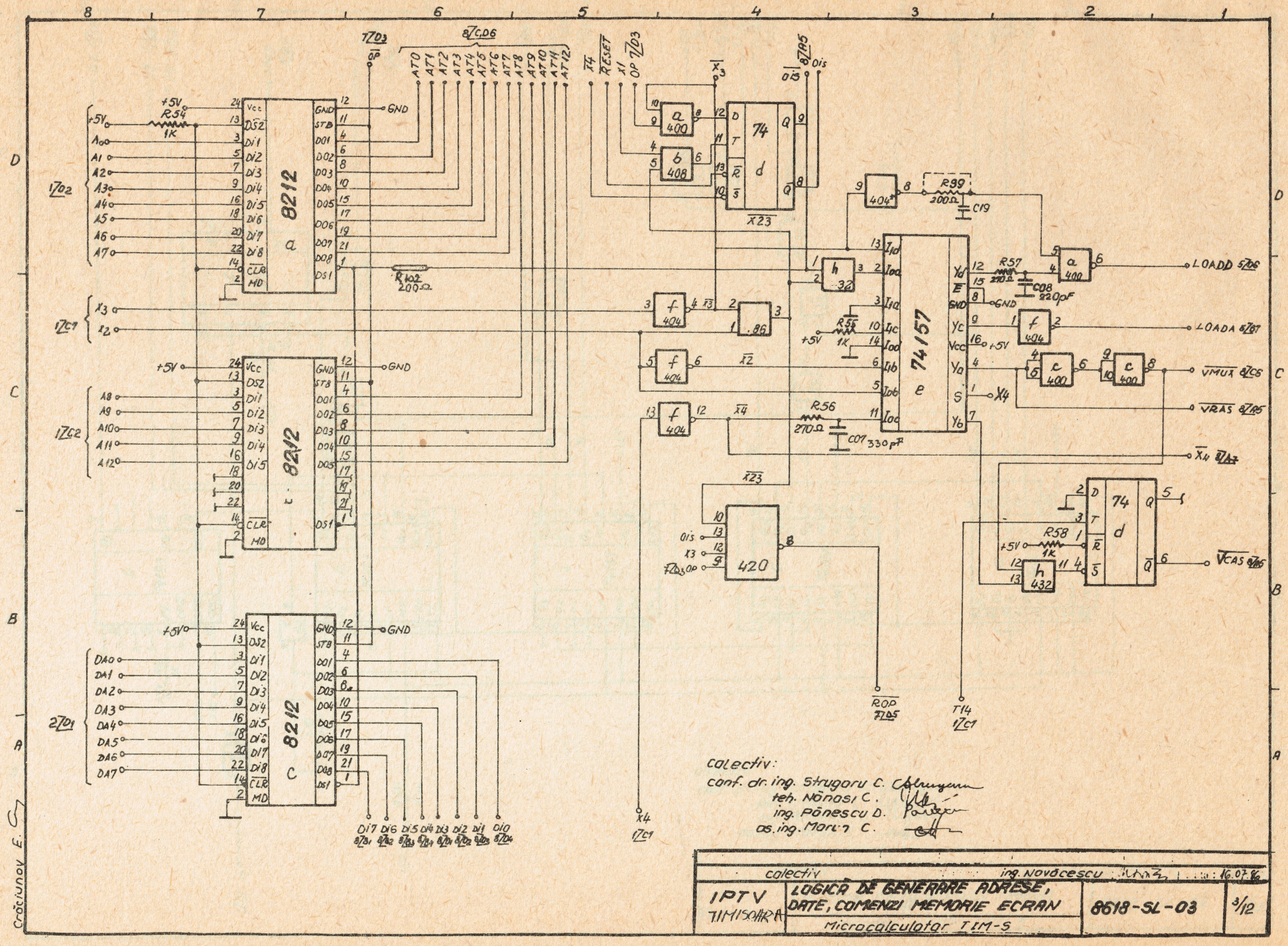
8212 a
8212 b
8212 c
74157 e
74 d
420
+5V
GND
RESET
LOADD
LOADA
VMUX
VRAS
VCAS
ROP
colectiv:
conf. dr. ing. Strugoru C.
teh. Nănosi C.
ing. Pănescu D.
as. ing. Moruz C.
IPTV TIMIŞOARA
LOGICA DE GENERARE ADRESE, DATE, COMENZI MEMORIE ECRAN
Microcalculator TIM-S
8618-SL-03
3/12

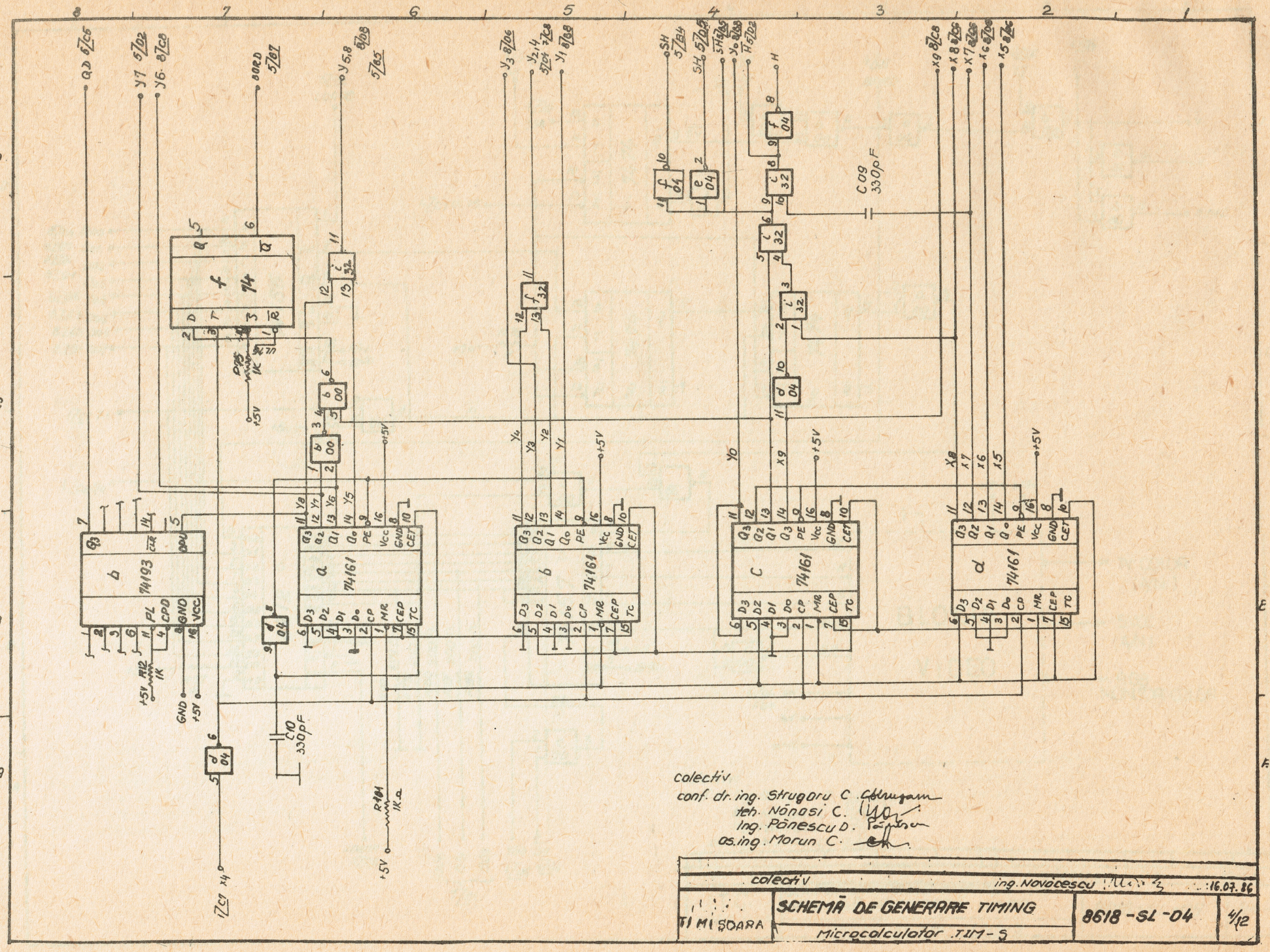
74193
74161
74161
74161
74161
330pF
330pF
1K
1K
1K
+5V
GND
colectiv
conf. dr. ing. Strugaru C.
ing. Nonasi C.
ing. Panescu D.
as. ing. Morun C.
colectiv
ing. Novacescu
16.07.86
TIMISOARA
SCHEMĂ DE GENERARE TIMING
Microcalculator TIM-S
8618-SL-04
4/12

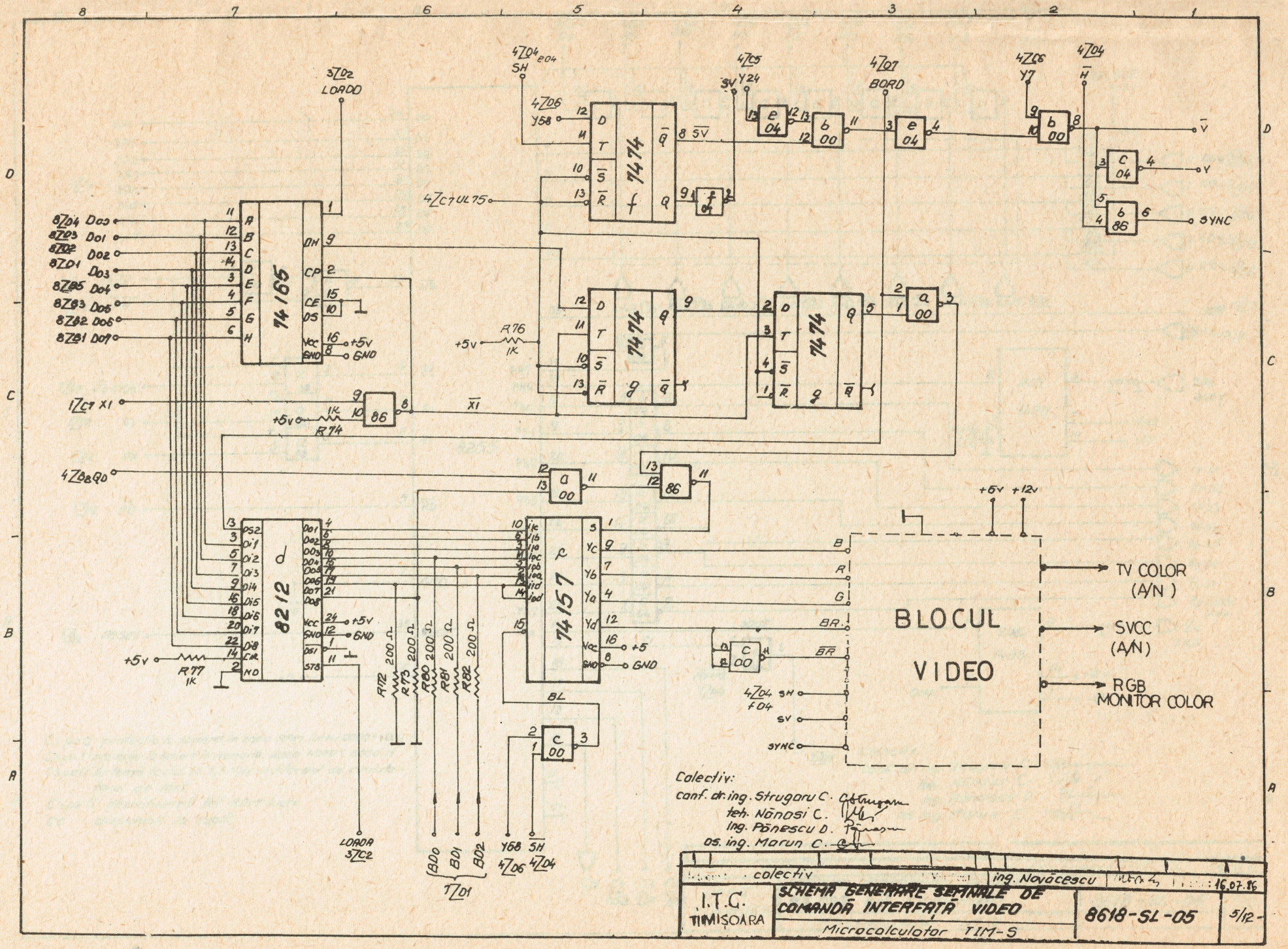
3Z02 LOAD0
4Z04 e04 SH
4Z06 Y58
4Z05 Y24
4Z07 BORD
4Z06 Y7
4Z04 H
4Z07 UL75
74165
74174
8212
74157
BLOCUL VIDEO
TV COLOR (A/N)
SVCC (A/N)
RGB MONITOR COLOR
LOAD0
BD0 BD1 BD2
3Z01
Y68 SH
4Z06 4Z04
Colectiv:
conf. dr. ing. Strugoru C.
teh. Nănosi C.
ing. Pănescu D.
os. ing. Morun C.
colectiv
ing. Novăcescu
16.07.86
I.T.C. TIMIŞOARA
SCHEMA GENERARE SEMNALE DE COMANDĂ INTERFAŢĂ VIDEO
Microcalculator TIM-S
8618-SL-05
5/12

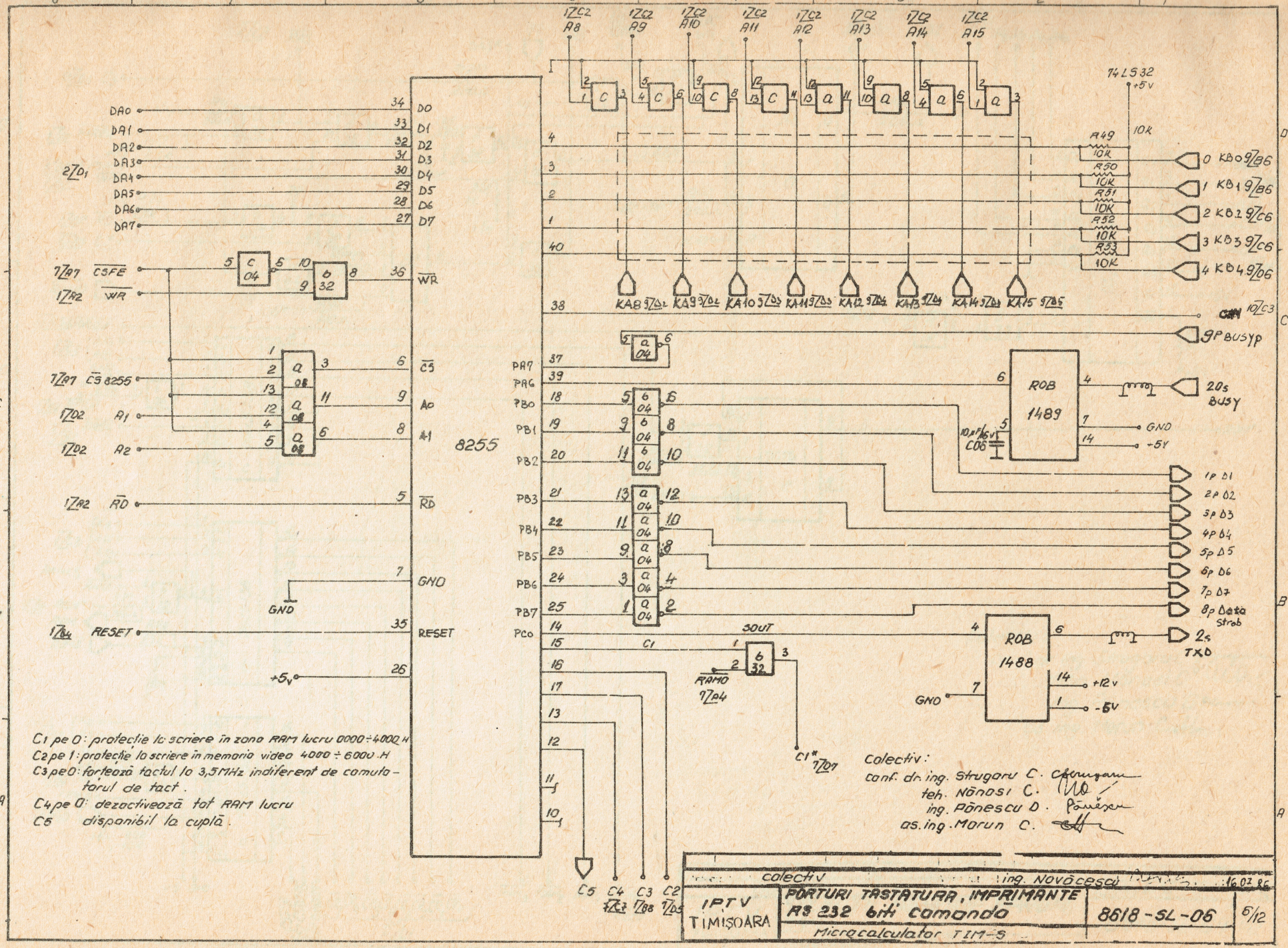
8255
ROB 1489
ROB 1488
74LS32
C1 pe 0: protecție la scriere în zona RAM lucru 0000÷4000 H
C2 pe 1: protecție la scriere în memoria video 4000 ÷ 6000 H
C3 pe 0: forțează tactul la 3,5 MHz indiferent de comutatorul de tact.
C4 pe 0: dezactivează tot RAM lucru
C5 disponibil la cuplă.
Colectiv:
conf. dr. ing. Strugaru C.
teh. Nănosi C.
ing. Pănescu D.
as. ing. Morun C.
IPTV TIMIȘOARA
PORTURI TASTATURA, IMPRIMANTE RS 232 biti comandă
Microcalculator TIM-S
8618-SL-06
5/12

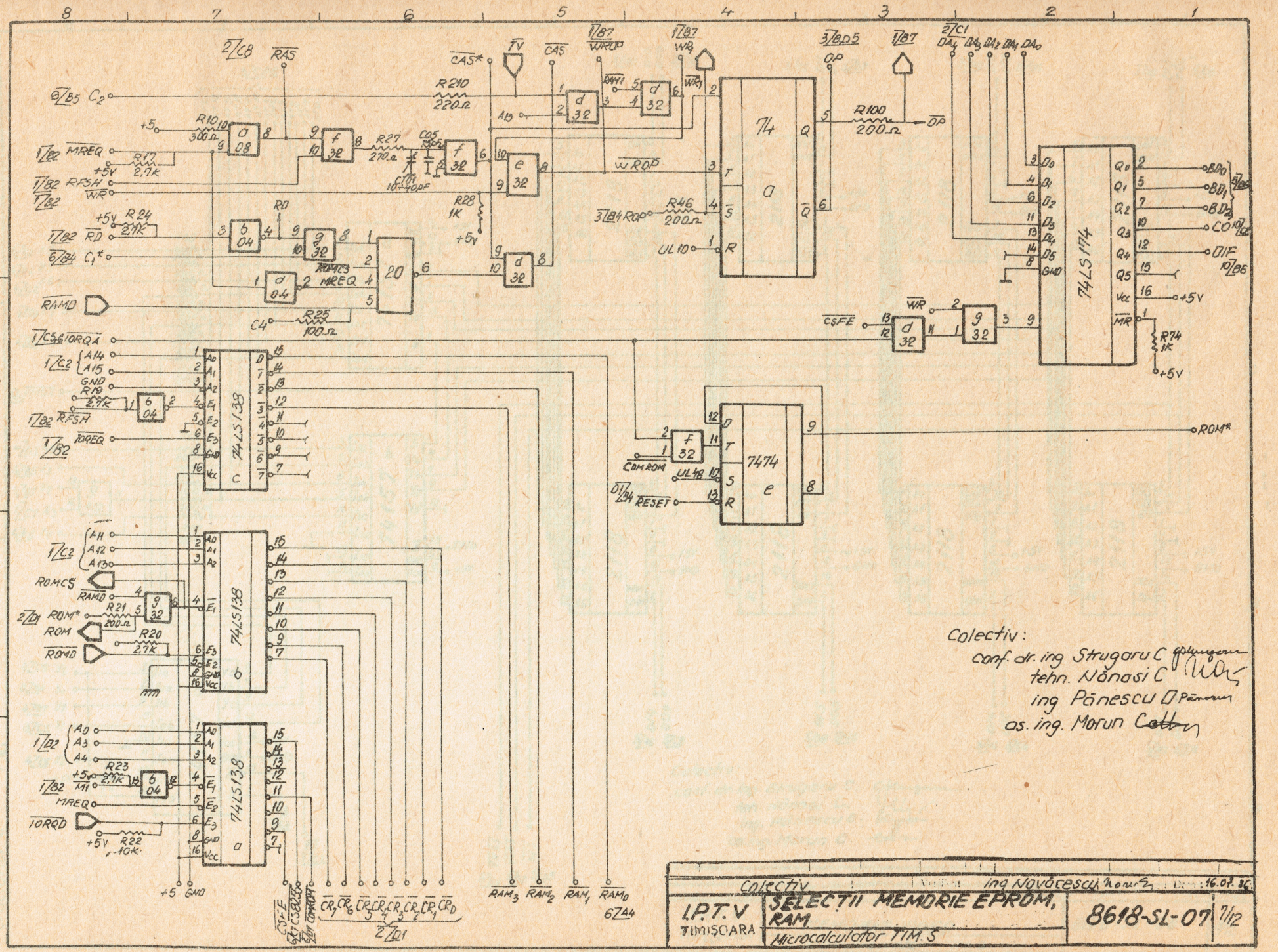

Colectiv:
conf. dr. ing Strugaru C
tehn. Nănasi C
ing Pănescu D
os. ing. Morun C

Colectiv	Verificat: ing Novăcescu Horea	Data: 16.07.86	
I.P.T.V TIMIȘOARA	SELECȚII MEMORIE EPROM, RAM	8618-SL-07	7/12
	Microcalculator TIM.S		

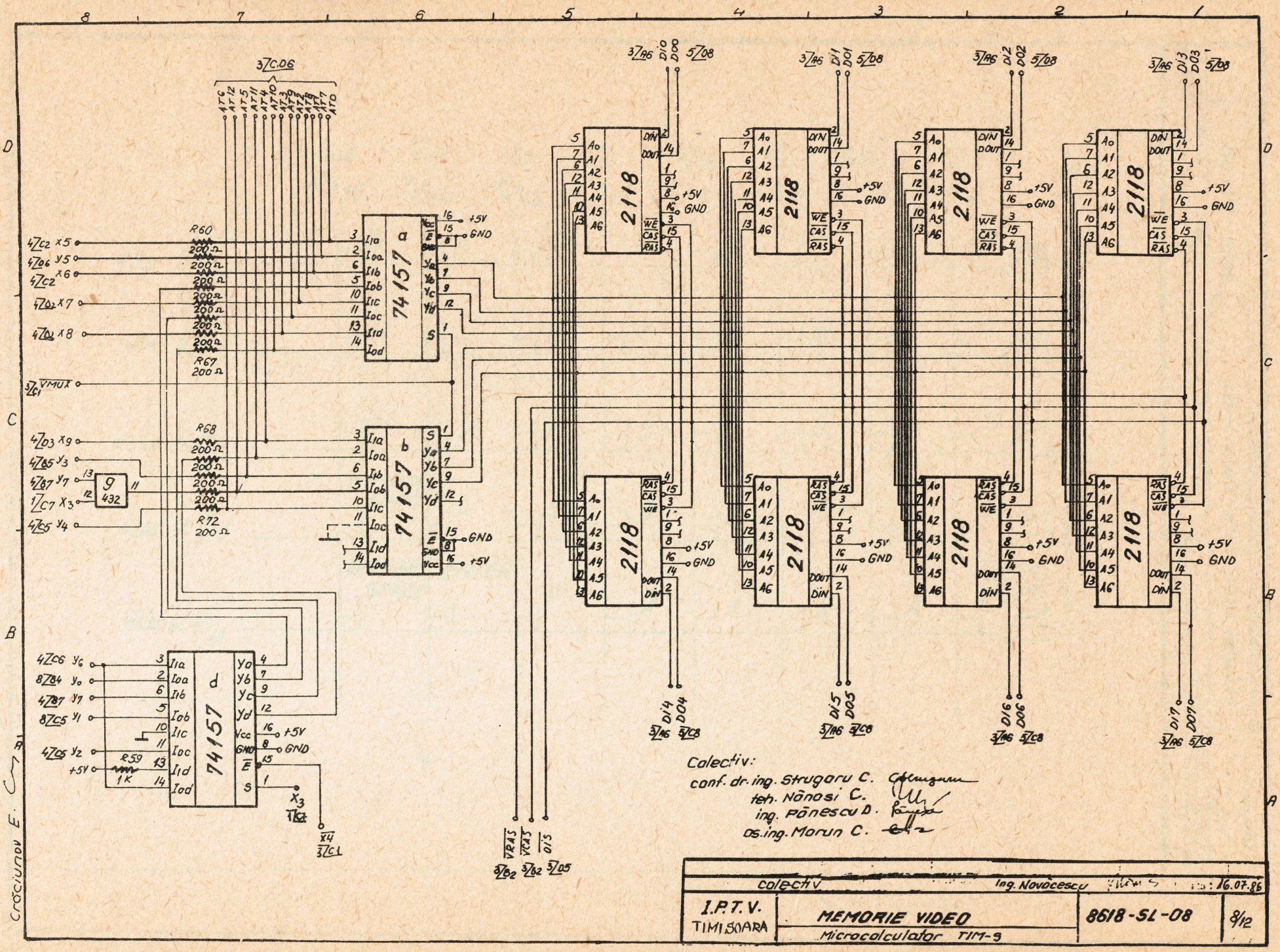
74157
2118
+5V
GND
R60
R67
R68
R72
R59
1K
200Ω
Colectiv:
conf. dr. ing. Strugaru C.
teh. Nănosi C.
ing. Pănescu D.
os. ing. Morun C.
colectiv
ing. Novăcescu
16.07.86
I.P.T.V.
TIMIŞOARA
MEMORIE VIDEO
Microcalculator TIM-9
8618-SL-08
8/12
Crăciunov E.

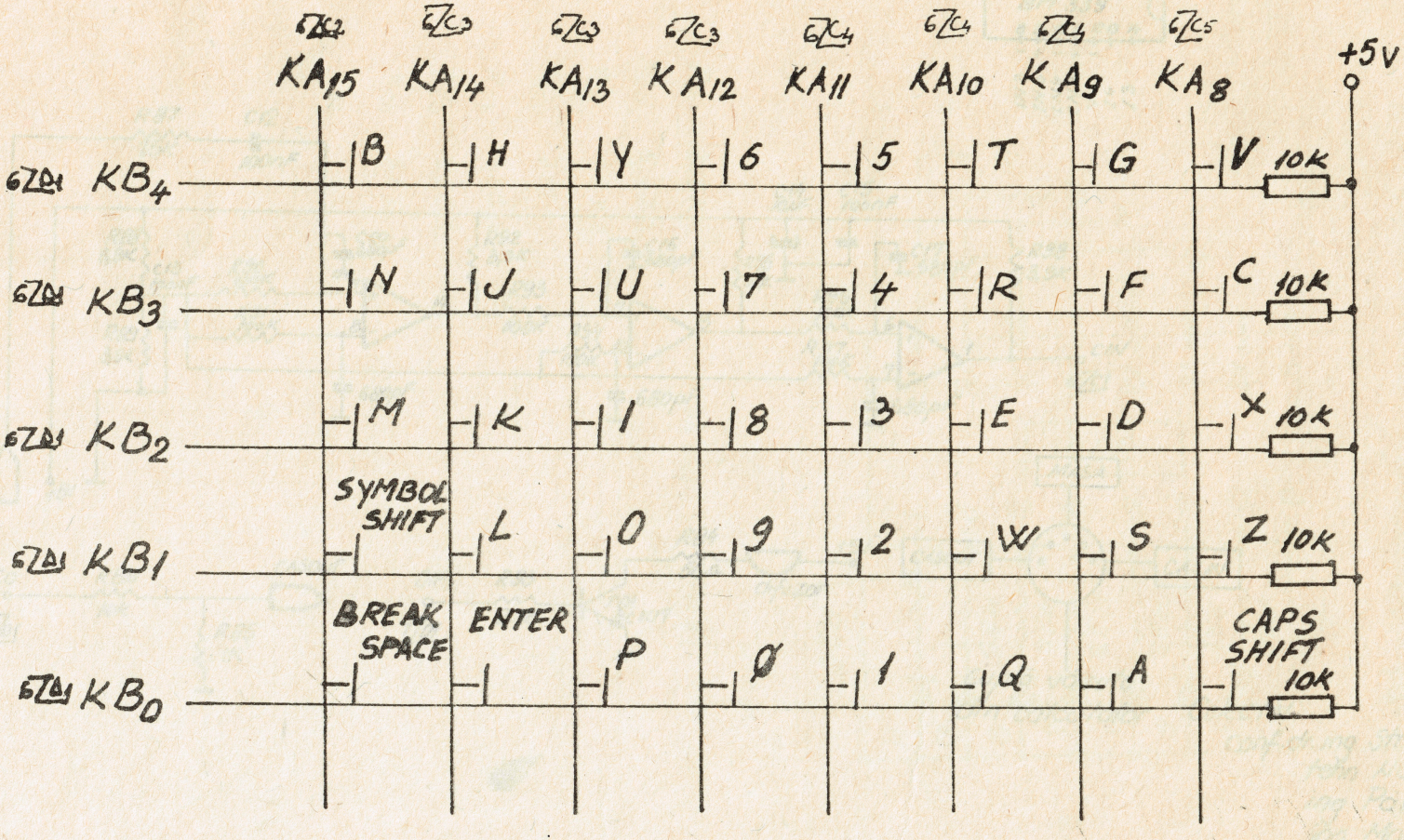

Proiectat	ing. Subo F.	17C TIMISOARA	8618 - SL - 09
Verificat	ing. Stroia V.	SCHEMĂ ELECTRICĂ TASTATURĂ	
Desenat		Microcalculator TIM-S	
	86.09.30		

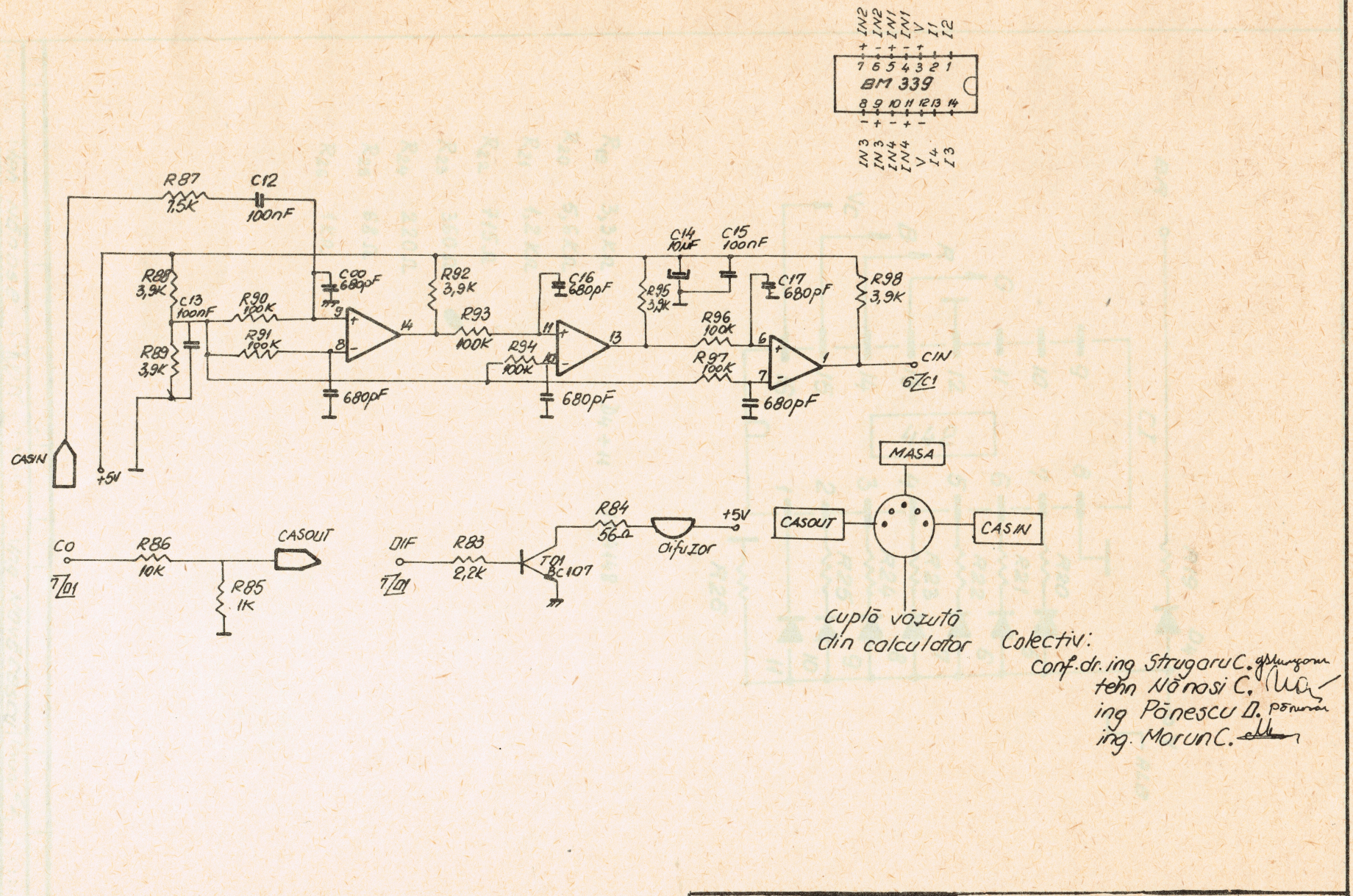

Colectiv:
conf.dr.ing Strugaru C.
tehn Nănasi C.
ing Pănescu D.
ing. Morun C.

Colectiv	ing Novăcescu C.	Data: 16.07.85	
I.P.T.V. TIMIȘOARA	INTERFEȚE CASETOFON, DIFUZOR microcalculator TIM-S	8618-SL-10	10/12

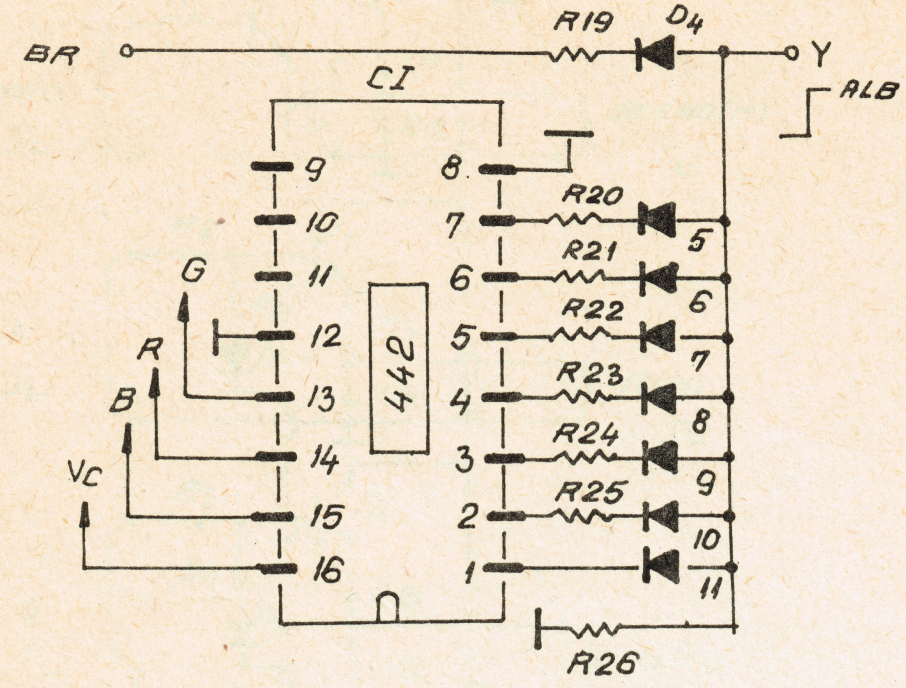

R_{19}	3,3 kΩ	$D_4 \div 11$	1N4148
R_{20}	5,6 kΩ		
R_{21}	1,2 kΩ		
R_{22}	715 Ω		
R_{23}	360 Ω		
R_{24}	220 Ω		
R_{25}	68 Ω		
R_{26}	1 kΩ		

Întocmit teh. Nănose	Verificat ing. Năvăcescu	Data: 16.07.86	
I.T.C. TIMIȘOARA	MODUL INTERFAȚĂ Y (schema de principiu) Microcalculator TIM-9	8618-SL-11	11/12

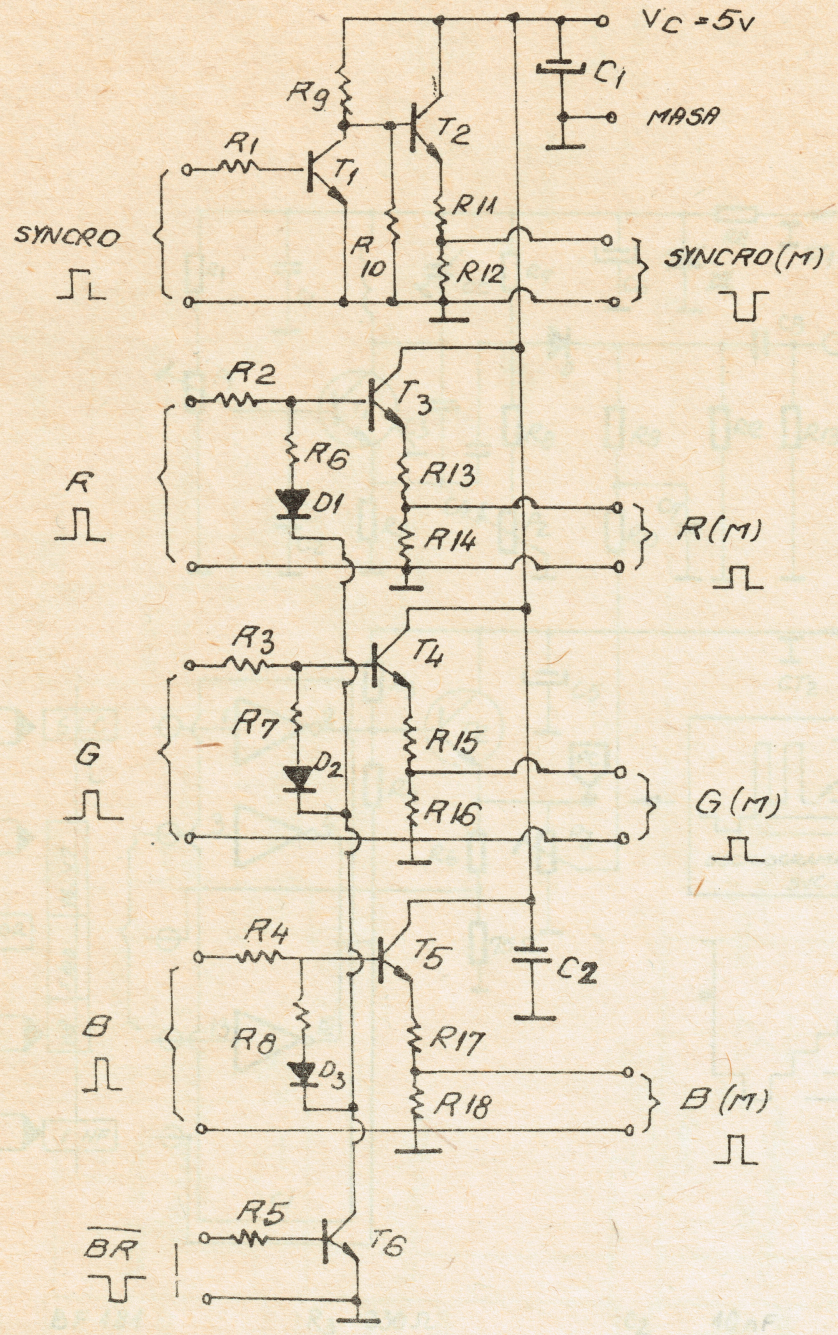

R_1	2,2 KΩ	R_{10}	3,9 KΩ	$D_1 \div 3$	1N4148
R_2	2,2 KΩ	R_{11}	75 Ω	$T_1 \div 6$	2N2369
R_3	2,2 KΩ	R_{12}	470 Ω	C_1	10 µF / 16V
R_4	2,2 KΩ	R_{13}	75 Ω	C_2	100 nF
R_5	1,3 KΩ	R_{14}	470 Ω		
R_6	11 KΩ	R_{15}	75 Ω		
R_7	11 KΩ	R_{16}	470 Ω		
R_8	11 KΩ	R_{17}	75 Ω		
R_9	2,2 KΩ	R_{18}	470 Ω		

întocmit	ing. Nănose		Verificat	ing. Novăcescu
Data : 16.07.86				

I.T.C. TIMIŞOARA	MODUL INTERFAȚĂ RGB	8618-SL-12	12/12
	Microcalculator TIM-S		

Denumirea semnalelor din „TIM-S"

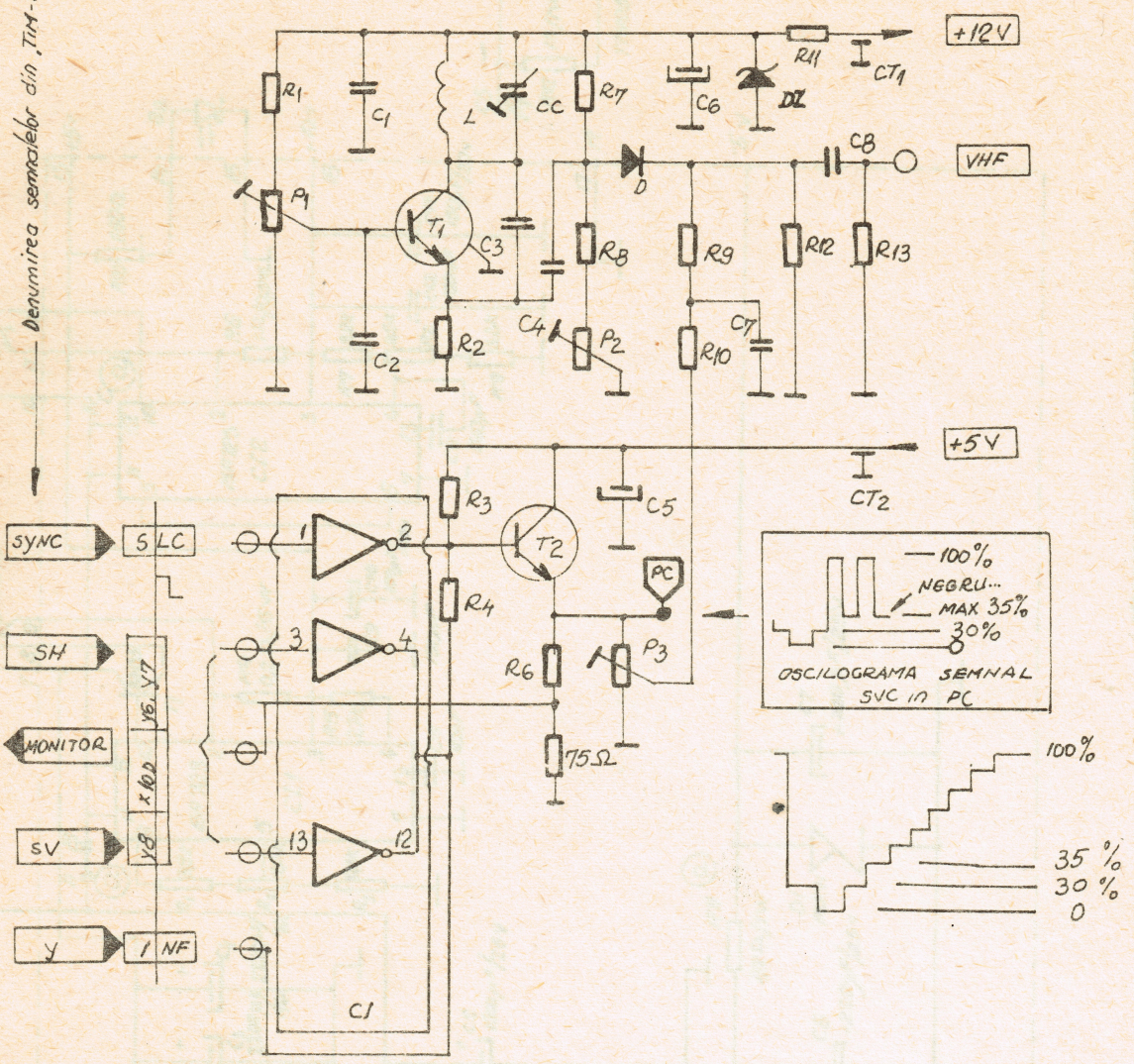

T_1	BF 181	R_3	330 Ω	C_2	10 nF
T_2	2N2369	R_4	160 Ω	C_3	2,7 pF
DZ	DZ6V2	R_6	100 Ω	C_4	10 pF
D	1N4148	R_7	6,8 kΩ	C_5	6,8 ÷ 22 µF
C1	CDB 416	R_8	360 Ω	C_6	6,8 ÷ 22 µF
P_1	5 kΩ	R_9	100 Ω	C_7	22 pF
P_2	2,5 kΩ (2 kΩ)	R_{10}	100 Ω	C_8	22 pF
P_3	1 kΩ	R_{11}	510 Ω	trecere de sticlă	5 buc.
CT_1, CT_2	1000 pF	R_{12}	1,5 kΩ	L	inductanță
CC	6 / 25 pF	R_{13}	76 Ω		
R_1	1 kΩ	C_1	10 nF		
R_2	1 kΩ				

Desenat: ing. Năgoe	Verificat: ing. Novăcescu		Data: 16.07.86
I.J.C. TIMIȘOARA	SCHEMĂ ELECTRICĂ FSVMTV (MODULATOR) Microcalculator TIM-S	8621-3.310.1.0 a	

A4

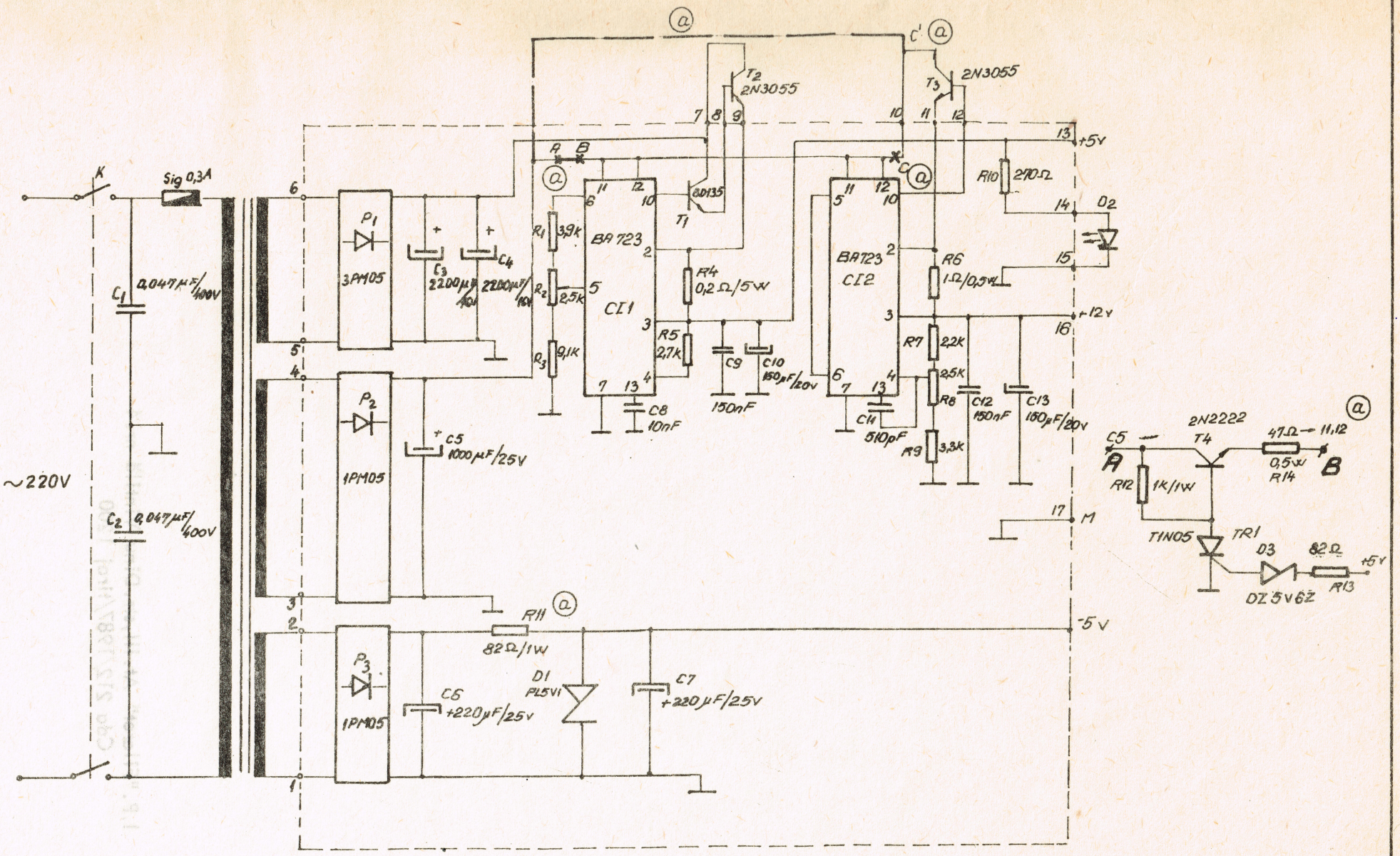

6 0 Modific schema 16.01.86 ing [illegible]		
ing Adam S.	ing [illegible] M	Data: 16.07.86
TIMIŞOARA	SURSA 62M1 SCHEMA ELECTRICĂ Microsistem TIM-S	8627-SE